Ver. 4.0

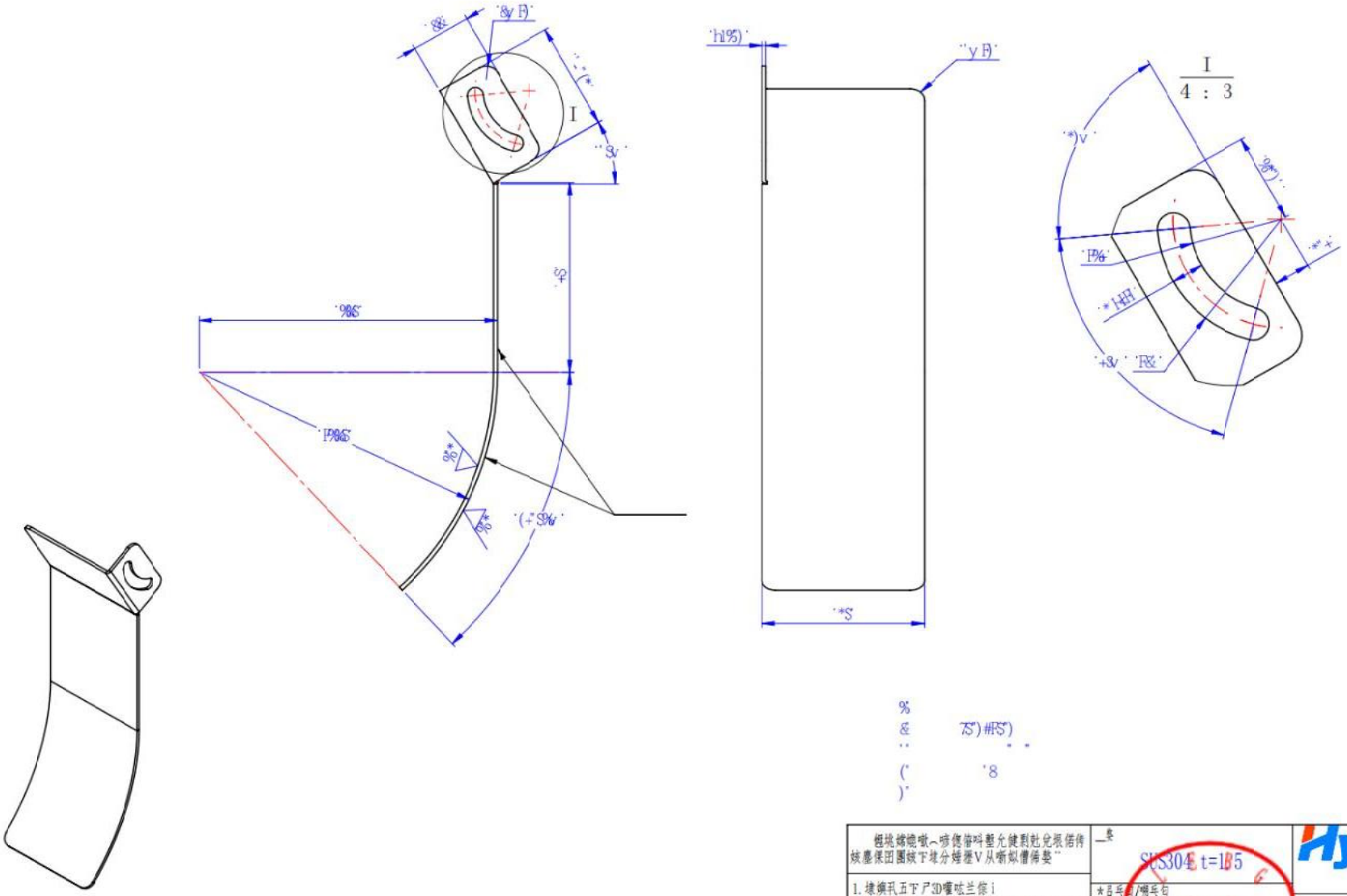

	5						

嗷 題	黄天	鳴唣	2020/5/8
' 嬪 慍		鳴唣	
哮 催	刘松	鳴唣	2023-04-23
哥 嫘	张广龙	鳴唣	2023-04-23

一	SUS304 t=1.5		
呂			
一 匈		約弁箸胃	則罹誤膨
2:3	A	嫡仓	A3
餓 % 畜		以 % 畜	

Hymson 海日星激光

受控文件

唣丕	僥佯媚揃兔
境番	23J310-M1601-01-401A
絫矣	